KSH Hadzhidimitrov

КСХ-Хаджидимитров ЕООД София, кв.Враждебна, ул. 3-та, N 4 тел.: 02/ 943 45 34 www.obkov.com /e-mail: office@obkov.com

Механизъм за легло

TipUp е новият механизъм за повдигащо легло, проектиран от арх.. Джулио Манцони.
Иновативната система има много предимства пред традиционните системи.

- Движението на рамката става без усилие и може да се спре на всяка позиция при отваряне и затваряне, което го прави лесно за всеки;
- Случайните падания на матрака се предотвратяват от специални газови пружини, които действат като амортисьори с контролирана и постоянна скорост, с което се гарантира безопасността на потребителите;
- Ситема Анти Шок - невъзможно бързо падане на рамката с матрака;
- Сигурността е в съответствие с най-строгите международни стандарти и елиминира риска от „капан";
- Механизмът TipUp е подходящ за използване с всякакъв вид дървена или метална рамка и благодарение на трите възможни позиции за монтаж позволява да се намали броят на амортисьорите, необходими за използването на различни видове и размери матрак;
- Времето за монтаж е намалено до 1/3 и рамката е свързана с конструкцията на леглото без използване на специални инструменти;
- Всичко необходимо се предлага в компактна кутия (планки за монтаж, амортисьори, монтажна схема - шаблон, крепежни елементи);

Механизъм за легло TipUp - 160,00лв.

Код: 03-TU300 (за единично легло) - Товароносимост от 39,5-43,5 кг
Код: 03-TU600 (за двойно легло) - Товароносимост от 58,5-65 кг

Определяне на товароносимостта = (тегло рамка + тегло матрак + завивки /3кг./)

Приблизителни тегла на матраци за 2-ма човека:
обикновени (плътност 35 кг/куб.м) - 22 кг
мемори пяна - 32 кг
ортопедичен с пружини - 36 кг
латекс - 52 кг

https://youtu.be/icggShF1cCc

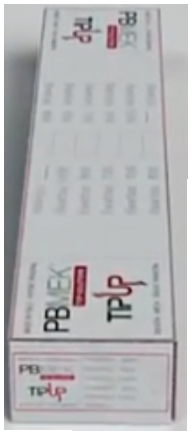

example:

frame	160 x 200
side by side	163.5 x 206
mattress	160 x 195

esempio:

rete	160 x 200
vuoto	163.5 x 206
materasso	160 x 195

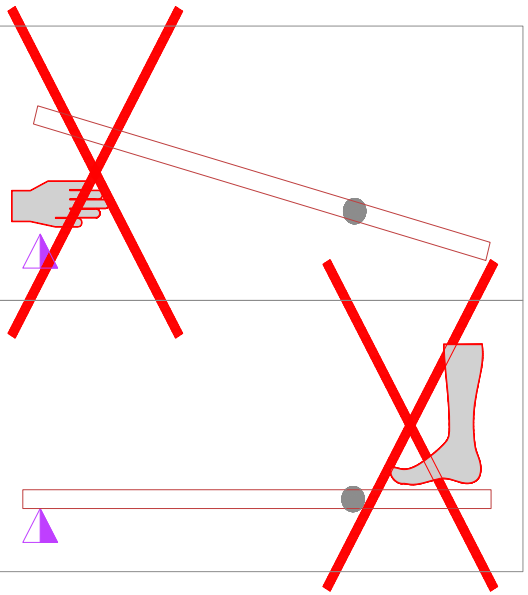

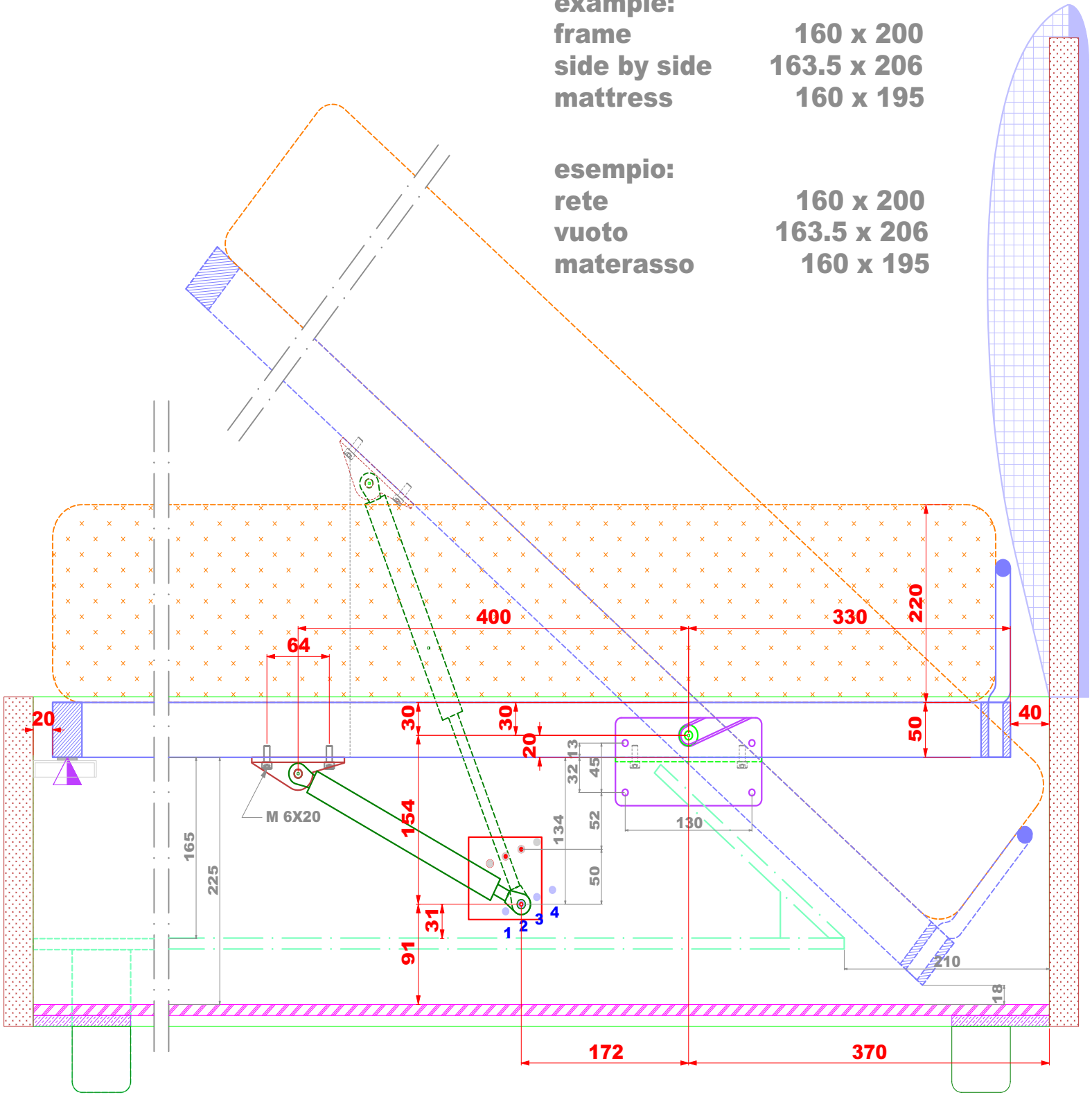

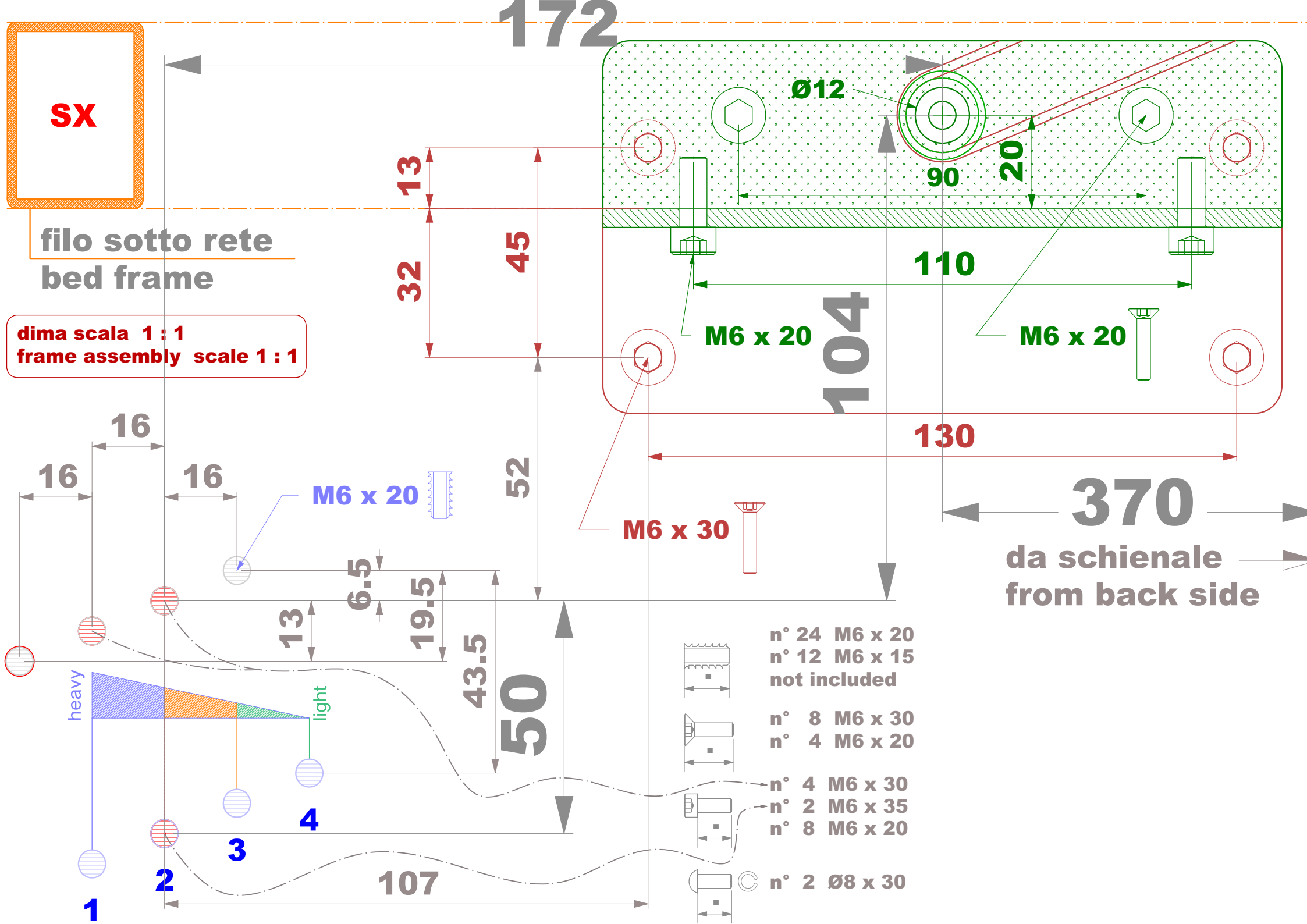
172
SX
filo sotto rete
bed frame
dima scala 1 : 1
frame assembly scale 1 : 1
Ø12
90
20
13
32
45
110
104
M6 x 20
M6 x 20
130
370
da schienale
from back side
16
16
16
M6 x 20
52
M6 x 30
6.5
19.5
13
43.5
50
heavy
light
4
3
2
1
107
n° 24 M6 x 20
n° 12 M6 x 15
not included
n° 8 M6 x 30
n° 4 M6 x 20
n° 4 M6 x 30
n° 2 M6 x 35
n° 8 M6 x 20
n° 2 Ø8 x 30

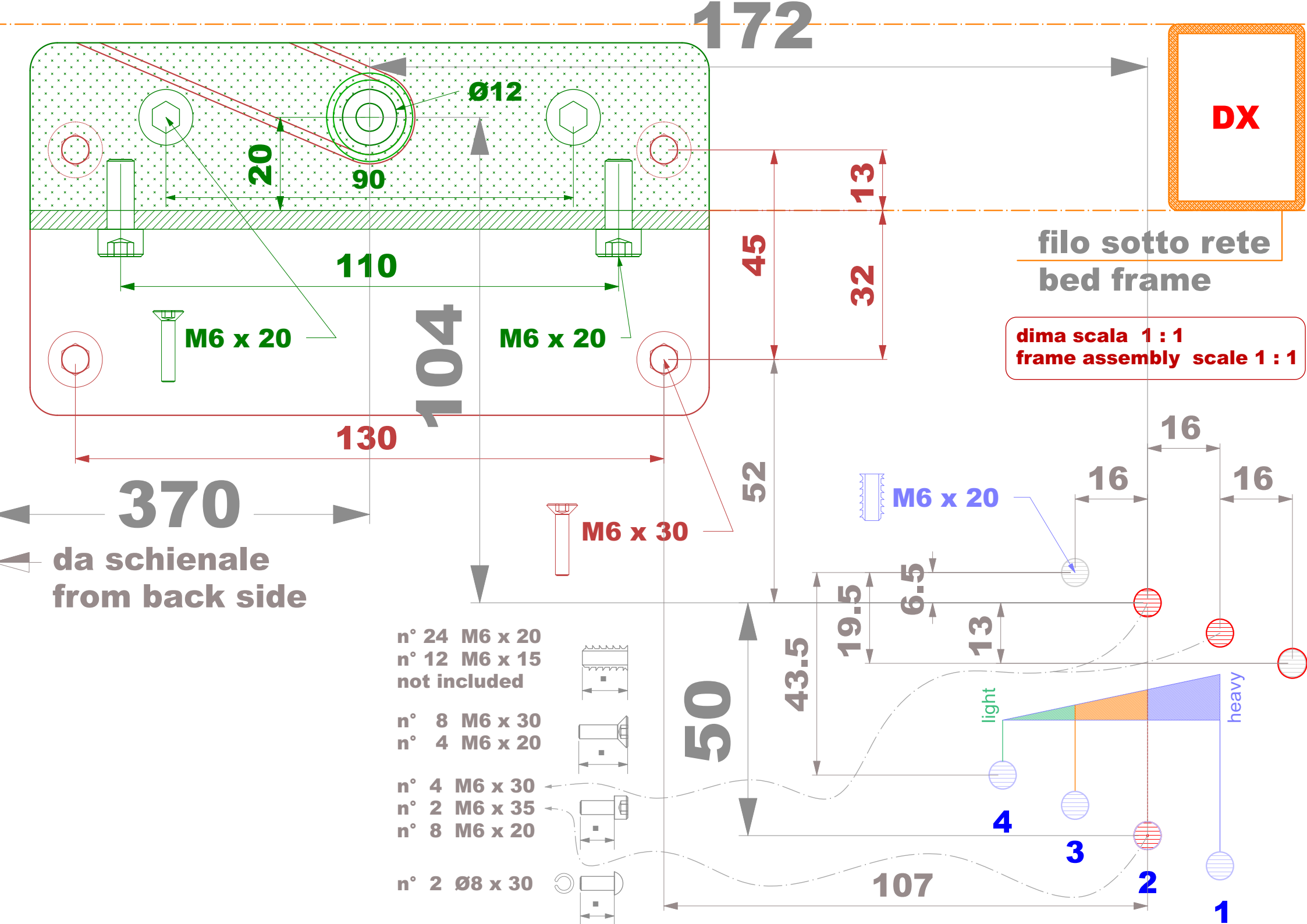
172
Ø12
20
90
110
M6 x 20
M6 x 20
104
130
370
da schienale
from back side
M6 x 30
45
13
32
52
DX
filo sotto rete
bed frame
dima scala 1 : 1
frame assembly scale 1 : 1
16
16
16
M6 x 20
6.5
19.5
13
43.5
50
107
light
heavy
4
3
2
1
n° 24 M6 x 20
n° 12 M6 x 15
not included
n° 8 M6 x 30
n° 4 M6 x 20
n° 4 M6 x 30
n° 2 M6 x 35
n° 8 M6 x 20
n° 2 Ø8 x 30

LIGHT - ЛЕСНО ПРИ ОТВАРЯНЕ - kg	33.5	35.5	37.5	39.5	41.5	43.5	45.5	47.5	49.5	51.5	53.5	56.0	58.5	63.5	65.5	67.0	73.5	75.5	77.0	81.5	85.5	89.5	94.5
КЪДЕТО ГО ОТВОРИШ СТОИ - kg	35.5	37.5	39.5	41.5	43.5	45.5	47.5	51.5	53.5	55.5	57.5	60.0	62.5	66.5	68.5	70.5	75.5	77.5	79.0	83.50	87.5	91.5	96.5
HEAVY - МЕКО ЗАТВАРЯНЕ kg	37.5	39.5	41.5	43.5	45.5	47.5	49.5	53.5	56.0	58.0	60.0	62.5	65.0	69.0	71.0	73.5	79.5	81.5	83.0	86.0	90.5	94.5	99.5
4																							
N (300+300)= N 600 3																							
2																							
1																							
4																							
N (400+400)= N 800 3																							
2																							
1																							
4																							
N (500+500)= N 1000 3																							
2																							
1																							
4																							
N (600+600)= N 1200 3																							
2																							
1																							
4																							
N (700+700)= N 1400 3																							
2																							
1																							
4																							
N (800+800)= N 1600 3																							
2																							
1																							
4																							
N (1000+1000)= N 2000 3																							
2																							
1																							

I PESI INCLUDONO RETE MATERASSO E COPERTE (KG 3)

common weights = bedframe + mattress + blankets (kg 3)

INFO

PESI MATERASSI MATRIMONIALI :

weights of double-bed mattress :

basic (foam density 35 kg/mc) - **basic (densità 35)**	**kg 22**
memory foam - **memory**	**kg 32**
orthopedic spring-mattress - **ortopedico a molle**	**kg 36**
latex - **lattice**	**kg 52**